⚠ 注　意

必ずお読みください

- ●この商品の対象年齢は15才以上です。
  〈飲い誤品がありますので、安全上15才未満には渡しません。〉
- ●小さな部品があります。口の中には絶対に入れないでください。
  窒息などの危険があります。
- ●ビニール袋を頭から被ったり、顔を覆ったりしないでください。
  窒息する恐れがあります。
- ●小さなお子様のいるご家庭では、お子様の手の届かないところへ保管し、
  お子様には絶対に与えないでください。

〈組み立てる時の注意〉

- ●組み立てる前に説明書をよく読みましょう。
- ●部品は番号を確かめ、ニッパーなどできれいに切り取りましょう。切り取った後のクズは捨ててください。
- ●部品の加工の際の刃物、工具、塗料、接着剤などのご使用にあたっては、それぞれの取扱説明書をよく読んで正しく使用してください。
- ●部品の中には、やわらそうで、とがった所があるものもありますが、死をつけて組み立ててください。
- ●塗装の場合は使用する塗料の使用上の注意にしたがって行ってください。

パーツリスト（×印は使用しないパーツです。）

Aパーツ（スチロール樹脂：PS）

Bパーツ（スチロール樹脂：PS）

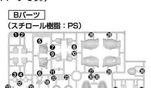

Cパーツ（スチロール樹脂：PS）

Dパーツ（×2）（スチロール樹脂：PS）

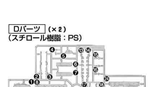

Eパーツ（×2）（スチロール樹脂：PS）

〈PC-123プラス〉（ポリエチレン：PE）

●シール……1
●水転写デカール……1

※E❶-E❷-E❸-D❹～D❽各1個は予備です。

MS-06 ザク 組立図

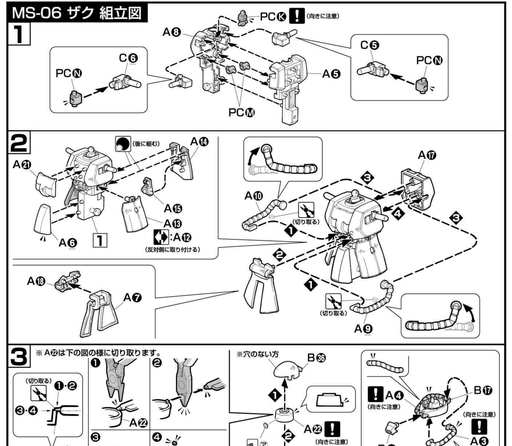

※A❹は下の図の様に切り取ります。

※穴のない方

PVN.4/3　ワッパ組立図

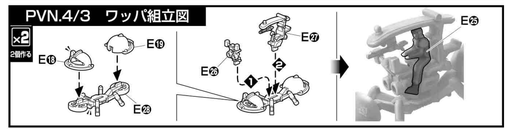

M61A5 61式戦車5型組立図

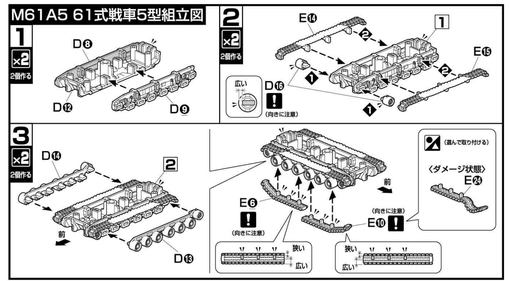

※E㉗(ジオン軍一般兵)×2は、好みの場所に飾ってください。

HG U.C.HARD GRAPH

1/144 HGUC MS-06 ザク地上戦セット

MS-06 ZAKU THE GROUND WAR SET
UNIVERSAL CENTURY 0079 "ONE YEAR WAR"

BANDAI 0157732

BANDAI 2009 MADE IN JAPAN ©創通・サンライズ

機動戦士ガンダムUC 0079 MSイグルー2 重力戦線

U.C.0079。
月の裏側にあるスペースコロニー群、サイド3はジオン公国を名乗り、地球連邦に独立戦争を仕掛けた。これは後に「一年戦争」と呼ばれることとなる。同年3月、ジオン軍は地球各地に電撃的な降下作戦を開始。新兵器モビルスーツ・ザクの圧倒的な優位を背景に、地球上の版図を拡げていった…。

第1巻　あの死神を撃て！ ―――― U.C.0079.3月。

空に突如、無数の飛来物が舞い降りてきた。そして、飛来物から多くの戦闘用兵器が降ぃ湧かってきた。初めて目にする巨人「モビルスーツ」の前に地球連邦軍の抵抗は空しく、その勢力圏はジオン公国地上制圧軍により、大きく塗り替えられていた。この第1連邦軍の対モビルスーツ兵器として、61式戦車、そして、対MS重装導弾"リジーナ"くらいであった。

U.C.0079.4月。
ジオン軍の攻勢に敗退を余儀なくされた連邦軍の中に、対MS特技兵小隊指揮官、兼、第1分隊長バーバリー中尉がいた…。

第2巻　陸の王者、前へ！ ―――― U.C.0079.7月。

ヨーロッパ北部戦線、壊滅した地球連邦軍の部隊があった。そこに、負傷し残たわった連邦軍兵士が1機の白いザクを見上げていた。そして、地球連邦軍の戦車部隊、第301戦車中隊第1小隊"ゃある若い戦車兵が転属してきた。61式戦車のドライバーを務めるレイバンン・スラー軍曹である。

小高い丘でエンストしていた61式戦車にスラーが近寄ると、61式の車長の声が聞たった。その声は、61式に搭乗し始動するよう命じた。エンジンが始動するなりいきなりの戦闘訓練命令に戸惑うスラー、戦闘訓練後、61式の砲塔の脇にク履を背負った男が現れた。スラーがベアを組むことになった車長のハーマン・ヤンデル中尉だった。

OVA「機動戦士ガンダム MSイグルー2 重力戦線」より（発売元：バンダイビジュアル株式会社）

MS-06 ザク

MS-06 ZAKU
PRODUCTION OF ZEON MASS PRODUCTIVE MOBILE SUIT

型式番号：MS-06
全高：17.5m／本体重量：56.2t
ジオン軍が開発した巨大人型兵器。地球侵攻作戦に多数投入され、瞬く間に地球のミリタリーバランスを一変させる。従来の兵器概念を超えたその威容は、為す術の無い連邦軍からは「死神」と呼ばれる。

ヒート・ホーク：
白兵戦用の武器。ブレード部分が赤熱化し、敵の車両や施設を溶断する。

ショルダースパイクアーマー&シールド：
ショルダースパイクアーマーは、施設破壊や防壁突破などに使用し、シールドは側面からの狙撃や銃撃に対する防御装置として採用された。

ザク・バズーカ：
ザクが使用する大型火器のひとつ。口径280mmを誇り、開戦当初MSを持たぬ地球連邦軍に対して、その威力は絶大であった。

シュツルム・ファウスト

ザク・マシンガン：
ザクのもっとも一般的な武装で、一年戦争初期に多用された。

膝部

脛部

肩部や膝部に対人対策として、Sマインを装備した機体もある。

3連装ミサイル・ポッド：
接戦用にあっさえた3連装のミサイル・ポッド。脚部にマウントして使用する。

クラック・ク：
8つのブレードを束ねた投擲式の多弾頭手榴弾。広範囲の敵にダメージを与える事が可能。

PVN.4/3 ワッパ

PVN.4/3 WAPPA

型式番号：PVN.4/3
全長：5.5m／全高：2.7m／全幅：2.1m
ジオン軍が開発した、ホバーバイク。前後に大型のファンを配置することで、浮遊し地上車両以上の軽快な運動性を実現。地上十数メートルまでの飛行を可能とし、兵員や装備、特殊工作などに活躍した。

マズラMG74/S

ジオン軍一般兵

破壊された履帯とエフェクトパーツで、攻撃を受けた61式戦車をディスプレイ再現。

フェンダー上部の雑具箱内には、スコップ等のディテールを精密に再現。

61式戦車5型

TYPE-615+
E.F.G.F. M61A5 MAIN BATTLE TANK

型式番号：M61A5
全長：11.6m／全幅：4.9m
地球連邦軍における、一年戦争時の陸上主力兵器。連装式155mm滑腔砲が特徴であり、その攻撃力は高い。戦闘の指揮と射撃を担当する戦車長と、車体の操縦を行う操縦手の2名によって運用される。

連装式155mm滑腔砲

スモークディスチャージャー

13.2mm重機関銃

地球連邦軍一般兵

※は本船写デカールの番号です。完成写真を参考に貼ってください。　このA.B.Cマークは、ホバーのみ。

COLOR+MARKING GUIDE

※はMSZ7アルファ、ZZ1/ZZ2ガンダムに対しての塗装・マーキングのみ。　※塗装はGUNDAM.INFO公式設定（本物塗料）にて実現をおすすめします。

- ザク本体、ワッパ本体等：イエローグリーン（40%）＋カーキグリーン（15%）＋ホワイト（45%）
- ザク関係部等：イエローグリーン（30%）＋カーキグリーン（35%）＋ホワイト（35%）
- ザク胸部、ザク・マシンガン、ジオン軍兵装部、連邦軍各ライフル等：ブラック（80%）＋ホワイト（20%）
- ザク関節部、61式戦車履帯等：軍艦色（2）（100%）
- ザク・バズーカ部：ミッドナイトブルー（100%）
- ヒート・ホーク、クラック・ク等：ニュートラルグレー（100%）
- ショルダー、ファウスト弾頭、ジオン軍兵装部、連邦軍各ライフル等：モンザレッド（100%）
- 61式戦車本体等：RLMアンラ（100%）
- ジオン軍フットパーツ&ヘルメット等：ホワイト（85%）＋イエローグリーン（10%）＋カーキグリーン（5%）
- ジオン軍フットパーツ&胸部等：ホワイト（40%）＋イエローグリーン（40%）＋カーキグリーン（15%）
- ジオン軍フットパーツ&ブルーク等：RLMサンディブラウン79（100%）
- ジオン軍兵装部関係：サンディイエロー（50%）＋RLMグレー02（50%）
- 連邦軍兵装部関係：ボルドー（85%）＋ニュートラルグレー（15%）＋ホワイト（5%）
- 連邦軍兵装部関係：ブラック（100%）
- 連邦軍兵ブーツ等：レッドブラウン（50%）＋ウッドブラウン（50%）

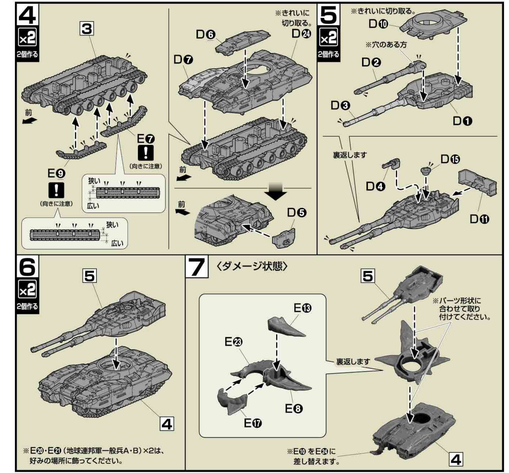

U.C.ハードグラフ関連商品