© 創通・サンライズ

HG BUILD CUSTOM ビルドファイターズ

LIGHTNING BACK WEAPON SYSTEM

BUILD FIGHTERS SUPPORT UNIT 1/144 ライトニングバックウェポンシステム

BANDAI

BANDAI 2014 MADE IN JAPAN

⚠警告（けいこく）

保護者の方へ　必ずお読みください。

●小部品があります。誤飲・窒息の危険がありますので、3才未満のお子様には絶対に与えないでください。

⚠注意（ちゅうい）

●縁部が鋭い箇所がありますので、注意してください。
●先端が尖っている箇所がありますので、注意してください。
●部品はきれいに切り取り、切り取ったあとのクズは捨ててください。
●袋を頭からかぶったり、顔を覆ったりしないでください。窒息する恐れがあります。

組み立て中に注意する箇所

- ・反対側に取り付けるパーツ
- ×2 ・部品を数値の個数作ります
- 1 ・シールの番号
- ・どちらかを選んで取り付ける
- ・両側に同じパーツを取り付ける
- ・反対側も同じように動かします

《組み立てる時の注意》

●組み立てる前に説明書をよく読みましょう。
●部品は番号を確かめ、ニッパーなどできれいに切り取りましょう。
●塗装にはより安全な「水性塗料」のご使用をおすすめします。

ライトニングバックウェポンシステムの組み立て

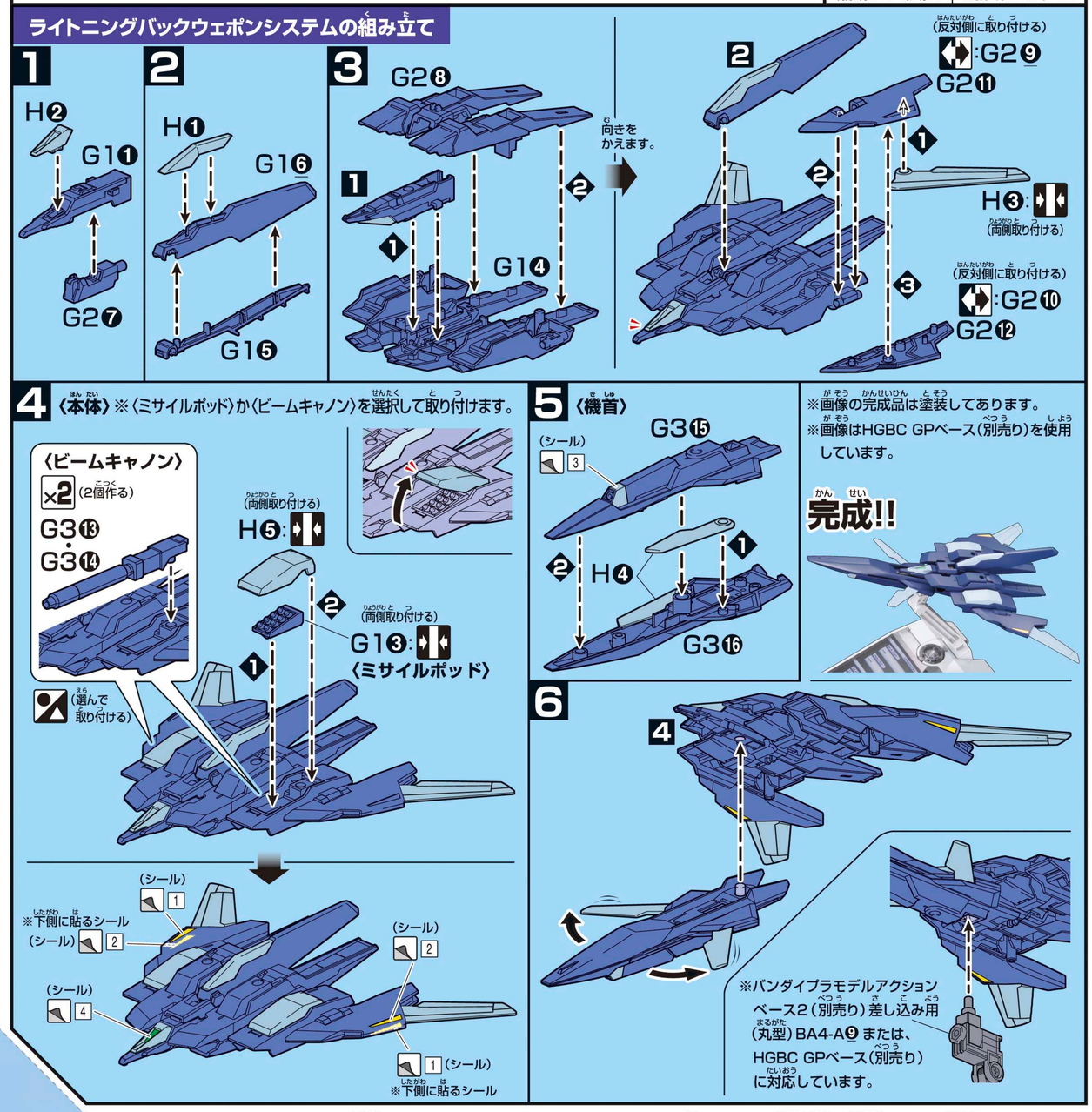

●この商品には「HGBC ライトニングバックウェポンシステム」が1セットのみ入っています。　●画像と商品とは多少異なりますのでご了承ください。

別売りのHGBF ライトニングガンダムと合体しよう!

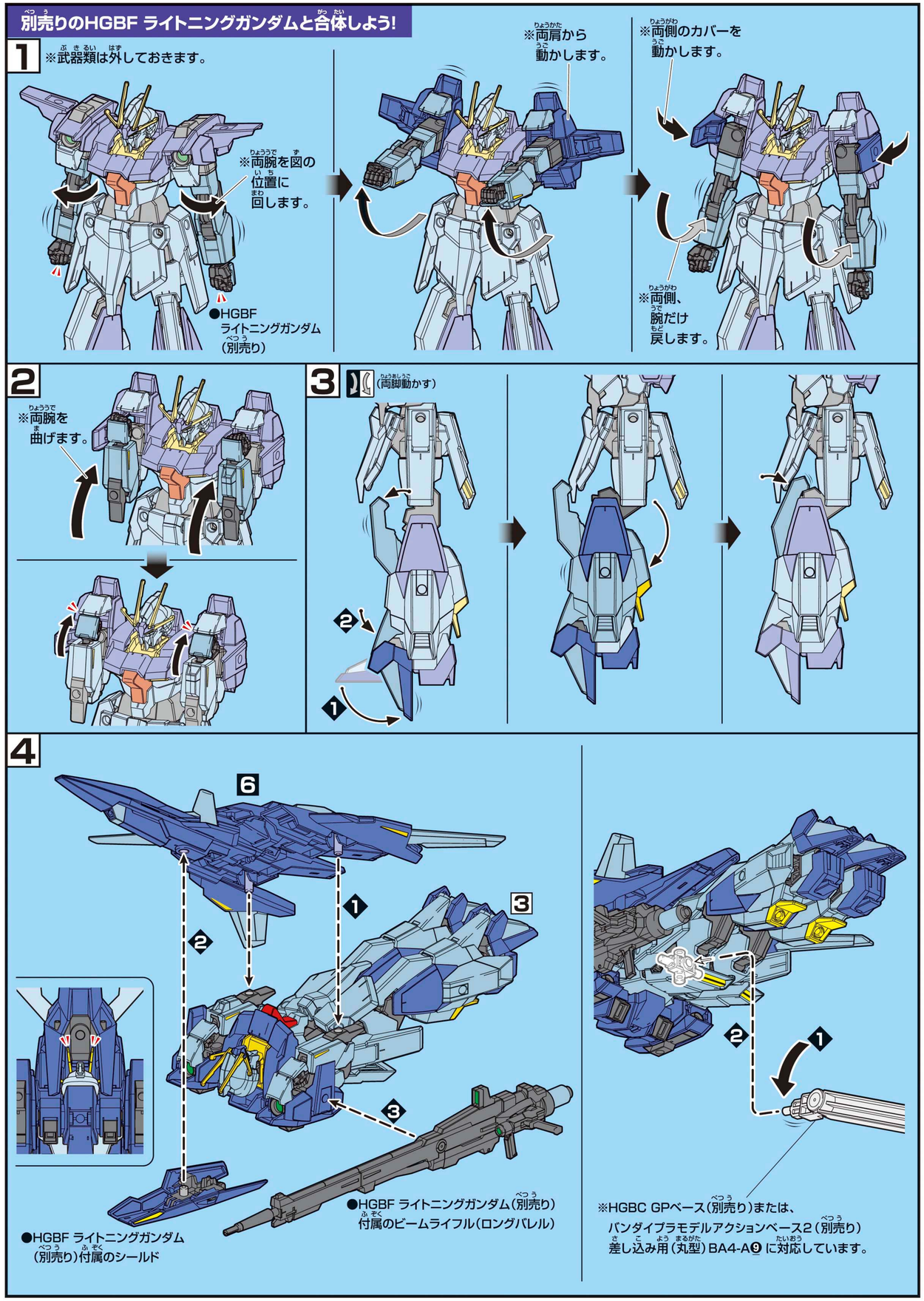

5 本体を分解して取り付けよう!

※6で作った本体を分解します。

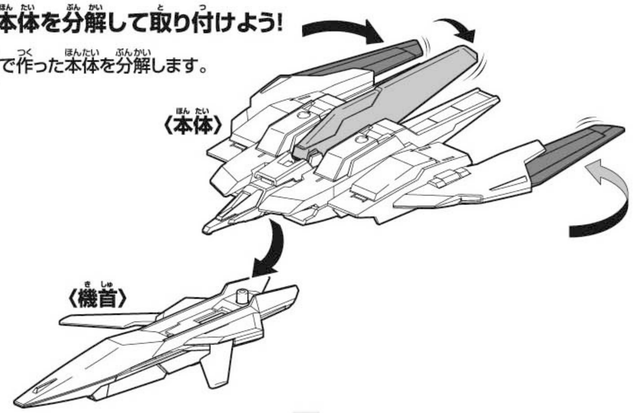

ビームキャノンを取り付けよう!

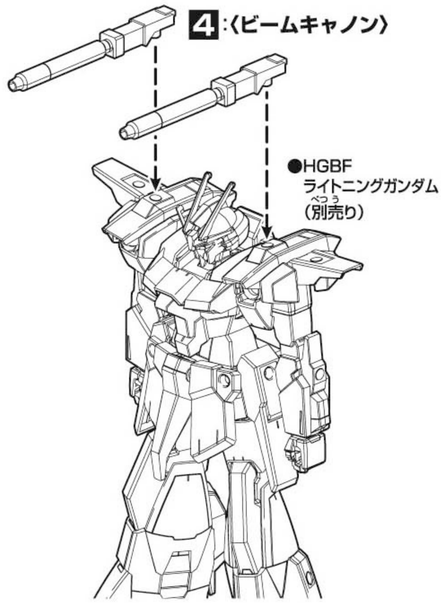

6

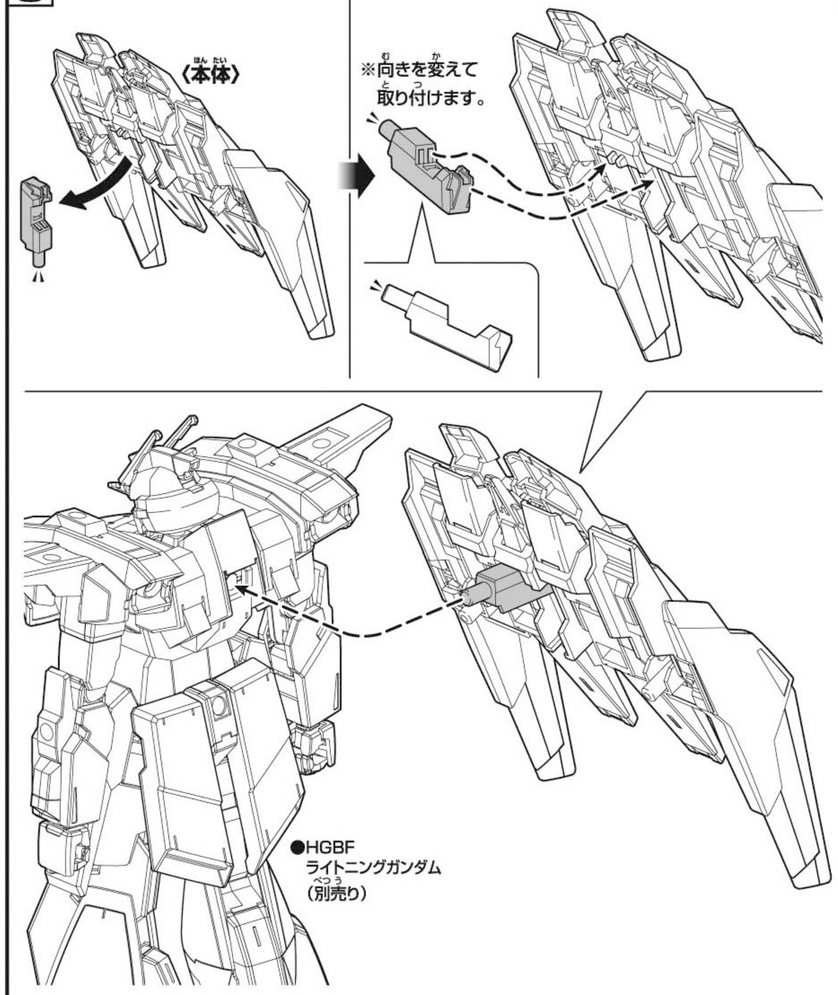

7

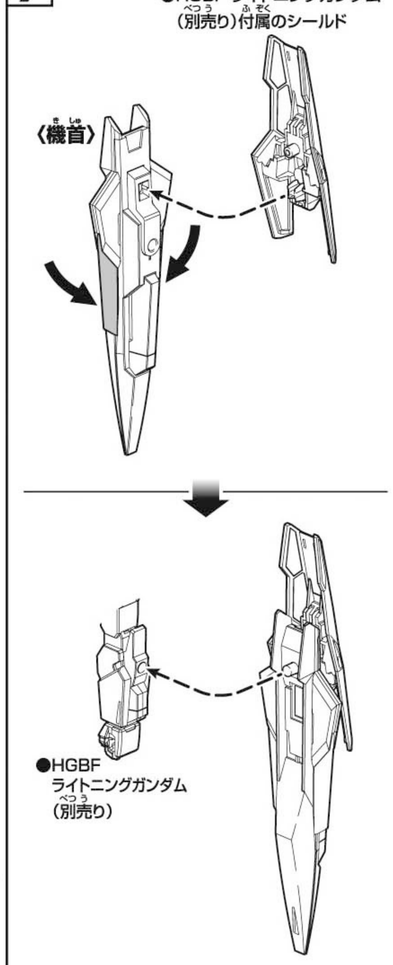

ライトニングバックウェポンシステムを別売りのMSに取り付けてみよう!

※説明は一例です。形状により取り付かない商品がございます。※画像の完成品は塗装してあります。

取り付け例

推奨MS(別売り)HGシリーズ ●HGAC ウイングガンダム ●HGAC ウイングガンダムゼロ ●HG SEED 105スローターダガー ●HGUC ダブルゼータガンダム ●HGCE ストライクルージュ

1 〈ウイングガンダムへの取り付け〉

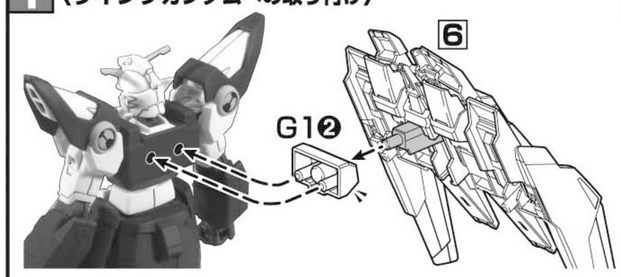

2 〈ウイングガンダムゼロへの取り付け〉

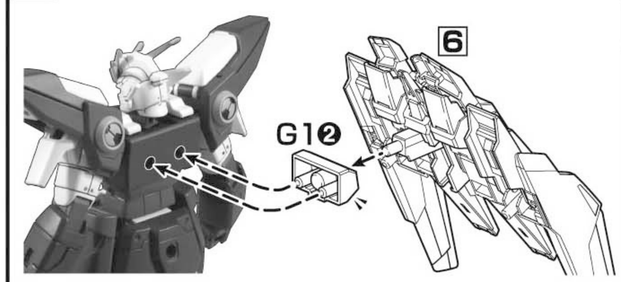

3 〈105スローターダガーへの取り付け〉

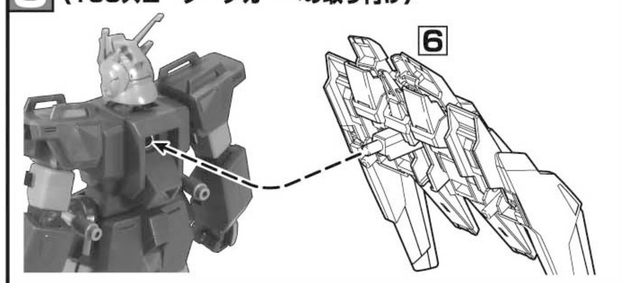

4 〈ダブルゼータガンダムへの取り付け〉

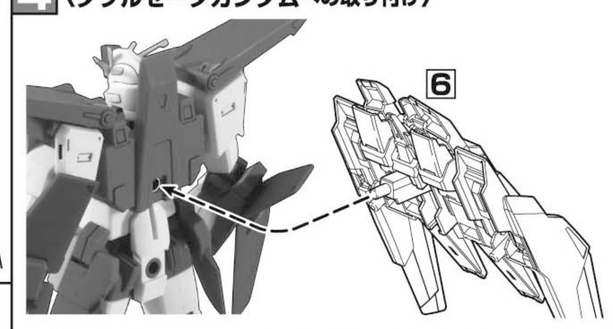

5 〈ストライクルージュへの取り付け〉

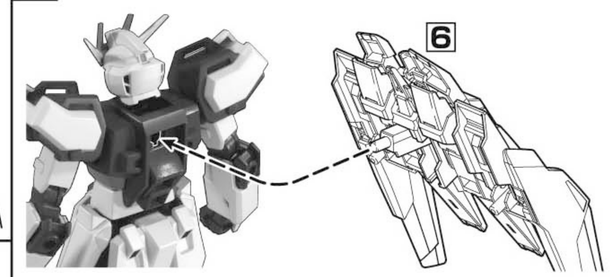

6

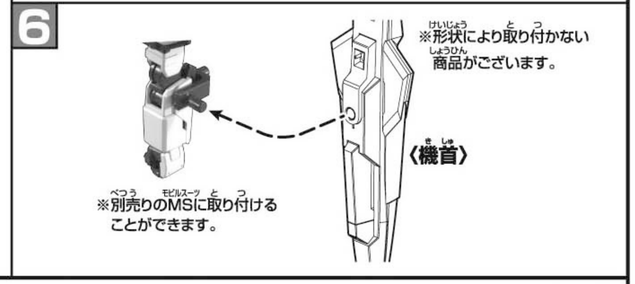

パーツリスト

●ホイルシール……1

G1パーツ
(スチロール樹脂:PS)

G2パーツ
(スチロール樹脂:PS)

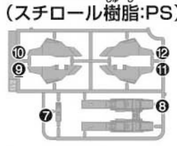

G3パーツ
(スチロール樹脂:PS)

Hパーツ
(スチロール樹脂:PS)

COLOR GUIDE

※よりリアルに仕上げたい方は、下の基本色をご覧ください。
※塗装にはより安全な「水性塗料」のご使用をおすすめします。
※カラー配合は参考値です。お客様のお好みでご利用ください。

ライトブルー部	ホワイト(90%)+みず色(5%)+グレー(5%)+すみれ色(少量)
ダークブルー部	インディブルー(40%)+パープル(30%)+ネービーブルー(30%)
イエロー部	イエロー(60%)+ホワイト(30%)+オレンジ(10%)
グレー部	グレー(80%)+ブラック(20%)
ライトグリーン部	ホワイト(65%)+エメラルドグリーン(35%)

※ここに掲載している情報は2014年11月現在のものです。